SYMBOL		D1 EI30	D2 EI30	D3 EI60	D4	D5	D5a	D6	D7	D8	D9	D10	D11	D12	D13
DRZWI wymiary w świetle ościeżnicy															
Wymiary otworu -mur	szerokość	280	100	100	100	100	100	90	110	80	195	200	100	100	155
	wysokość	220	205	205	205	205	205	205	205	205	205	200	205	165	205
Ilość		1P	1L/1P	1P	1P	4L/2P	2L/3P	6L/3P	1P	1P	1L	1	1P/1L	1L	1L
Uwagi		- 1P EI30 / przeszklenie EI60 - wewnętrzne ewakuacyjne - aluminiowe z przeszkleniem kolor RAL 7000 - klamka	- ppoż wewnętrzne - stalowe pełne kolor popiel - klamka	- ppoż wewnętrzne - stalowe pełne kolor popiel - klamka	- wewnętrzne drewniane pełne - kolor jabłoń - klamka	- wewnętrzne pełne - drewniane - kolor jabłoń z panelem zabepieczającym ze stali nierdzewnej - klamka	- wewnętrzne łazienkowe pełne z kratką wentylacyjną - drewniane - kolor jabłoń usunięto panel zabepieczającym ze stali nierdzewnej - klamka	- wewnętrzne łazienkowe pełne z kratką wentylacyjną - drewniane - kolor jabłoń usunięto panel zabepieczającym ze stali nierdzewnej - klamka	- wewnętrzne pełne - drewniane - kolor jabłoń z panelem zabepieczającym ze stali nierdzewnej - klamka	- wewnętrzne pełne - drewniane - kolor jabłoń - klamka	- wewnętrzne - aluminiowe z przeszkleniem - kolor RAL 7000 - klamka	- wewnętrzne przesuwne szczelne - pełne stalowe - indywidualne do uzgodnienia z wykonawcą	- wewnętrzne pełne - stalowe - blacha na kątownikach - kolor popiel - klamka	- zewnętrzne pełne - stalowe - blacha na kątownikach - kolor popiel - klamka	- zewnętrzne ewakuacyjne - aluminiowe z przeszkleniem - kolor RAL 7000 - zamek kulkowy, samozamykacz antaba

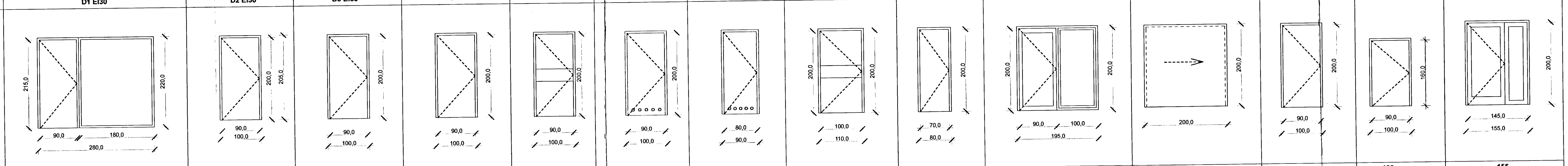

SYMBOL		D14	D15	D16	D17	D18	D19	D20	D21 EI 30	D22	B1	T1
DRZWI wymiary w świetle ościeżnicy												
Wymiary otworu -mur	szerokość	175	400	110	188	100	100	346	100	90	200	
	wysokość	320	220	205	255	205	205	250	205	205	215	
Ilość		1P	1L	1P	1P	1P/1L	1P/3L	1P	3P	1	1	
Uwagi		- zewnętrzne - aluminiowe z przeszkleniem - kolor RAL 7000 - zamek kulkowy, samozamykacz, antaba	- zewnętrzne ewakuacyjne - aluminiowe z przeszkleniem (zgod. z rys Z16) - kolor RAL 7000 - automatyczne z włączeniem do instalacji wykrywania pożaru	- zewnętrzne ewakuacyjne aluminiowe przeszklone (uwaga: zmienić drzwi na otwierane na zewnątrz) - kolor RAL 7000 - zamek kulkowy, samozamykacz, antaba	- zewnęrzne ewakuacyjne - aluminiowe przeszklone - kolor RAL 7000 - zamek kulkowy, samozamykacz antaba	- wewnętrzne pełne z kratką wentylacyjną - drewniane - kolor jabłoń - klamka	- wewnętrzne przeszklone - drewniane - kolor szary - klamka	- wewnętrzne przeszklone - aluminiowe z przeszkleniem - kolor RAL 7000 - klamka - likwidacja zestawu D20 - zamiana na drzwi D9	- ewakuacyjne wewnętrzne - aluminiowe z przeszkleniem kolor RAL 7000 - klamka; na I piętrze zastosować elektrozaczep z ograniczeniem dostępu	- wahadłowe techniczne pełne - drewniane - kolor popielaty	- Brama stalowa zewnętrzna bocznicy - klamka wewnętrzna, od zewnątrz antaba	SZKŁO BEZPIECZNE, KLEJONE, Z FOLIĄ OCHRONNĄ HARTOWANE gr.2cm UWAGA: wymiary szkła sprawdzić po wykonaniu otworów sposób montażu do uzgodnienia z wykonawcą

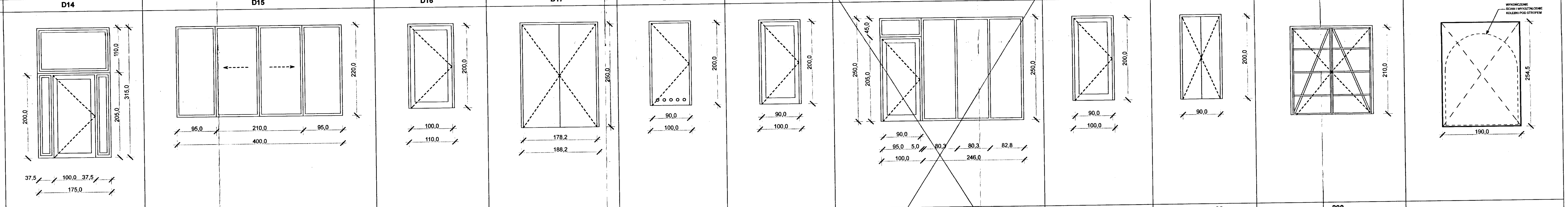

SYMBOL		D1a EI30
DRZWI wymiary w świetle ościeżnicy		
Wymiary otworu -mur	szerokość	100
	wysokość	220
Ilość		1P
Uwagi		- ewakuacyjne aluminiowe z przeszkłoniem - kolor RAL 7000 - 1P EI30

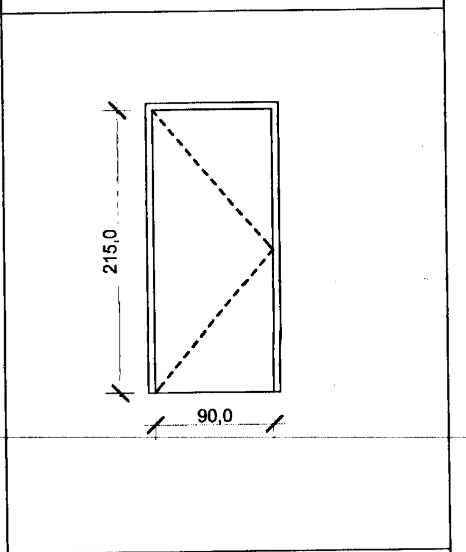

UWAGA:
- wymiary stolarki sprawdzić przed zamówieniem "z natury"
- elementy budowlane określone producentem mogą być zastąpione równoważnymi o zbliżonych parametrach
- wszystkie elementy okucia i wyposarzenie stalowe okien i drzwi wykonać jako srebrno matowe (satynowe)
- kolorystyka i szczegółowe rozwiązania zgodnie z rysunkami aranżacji wnętrz
- kolor szkła drzwi wewnętrznych - bezbarwny
- kolor szkła drzwi zewnątrznych dopasować do kolorystyki szkła w fasadach szkło refleksyjne o wzmocnionej kontroli promieni słonecznych – szkło odbijające kolor - zieleń lub szary dopasowany do kolorystyki elewacji np. firmy AGC - szkło stopsol supersilver green
- zamknięcie pomieszczenie akumulatorów (rozdzielnia) - część podziemna

DOKUMENTACJĄ POWYKONAWCZĄ

Śliwickie Przedsiębiorstwo Budownictwa Przemysłowego S.A.
KIEROWNIK BUDOWY
inż. ARKADIUSZ BURDA
uprawnienia budowlane do kierowania robotami budowlanymi bez ograniczeń w specjalności konstrukcyjno-budowlanej
nr upr. 335/02

„Inwest - Complex" sp. z o.o. Gliwice
Inspektor nadzoru
mgr inż. Janusz Skupin
upr. bud. nr .../92 w spec. konstr.-budowlanej
czł. SOIIB ewid.: SLK/BO/0548/03

B R U S , L A C H O W I C Z - A R C H I T E K C I
41-800 ZABRZE UL. WOLNOŚCI 345a / p. 302 tel./fax (32) 777 13 01

TEMAT: EUROPEJSKI OŚRODEK KULTURY TECHNICZNEJ I TURYSTYKI PRZEMYSŁOWEJ	TEMAT RYSUNKU: ZESTAWIENIE STOLARKI I ŚLUSARKI DRZWIOWEJ
OBIEKT: - Replika wyżyny szybów - Obiekt towarzyszący przeznaczony na cele turystyczne - infrastruktura techniczna i drogowa 41-800 ZABRZE, UL. SŁODCZYKA, K.MIARKI, JAGIELOŃSKA	PROJEKTOWAŁ: arch. Marcin Brus OPRACOWALI: arch. Jolanta Nowak, arch. Hanna Zimmer-Sulek, arch. Alicja Ragankiewicz, arch. Marta Jagiorz, arch. Krzysztof Jagiełło, arch. Anna Zawiślak, arch. Alicja Mazur, tech. Witold Jarosz SPRAWDZAJĄCY: arch. Paweł Lachowicz
INWESTOR: Zabytkowa Kopalnia Węgla Kamiennego "GUIDO" w Zabrzu, ul. 3-go Maja 93, 41-800 Zabrze	29z
BRANŻA: P.W/ARCH. NR PROJ.: 414/24/PW/2010	SKALA: 1:50
DATA: 16 Kwiecień 2012 WERSJA: PROJ. WYKONAWCZY	